TAKSTAR® 得胜

EKA-D9A

合并式定阻功放

Low Impedance Integrated Amplifier

使用手册 | User Manual

EKA-D9A 合并式定阻功放

■ 前言

感谢您选购得胜EKA-D9A合并式定阻功放，为了您能够更好地了解使用本产品，建议您在使用前仔细阅读本说明书。

若存在有疑问或者您有宝贵的建议，可通过拨打得胜官方服务热线400 6828 333或微信扫描二维码关注得胜官方公众号与我们联系。

■ 产品特性

- 两路话筒输入，可实现话筒音量，高低音，效果调节；
- 3路AUX音频输入；1路超低音频信号输出，可外接有源低音炮；
- 具有无线播放功能，可自动连接和交互控制手机、电脑、PAD等设备播放音乐；
- 支持U盘上的多媒体音频文件播放；
- 全金属机箱，高品质变压器，稳定性能表现；
- 高效节能供电电路；高保真大动态线路，频响宽，声音清晰。

■ 适用范围

用于小型商店、教室、小型会议室等场所

■ 产品配置

功放 1台

说明书 1份

机架耳 1对

EKA-D9A 合并式定阻功放

■ 技术参数

- 输出功率：90W*2（8Ω）
- 输出阻抗：8Ω
- 谐波失真：<1.5%（1kHz，1W，8Ω）
- 频率响应(±1dB)：20Hz-20kHz
- 信噪比：≥78dB（A计权）
- 通道分离度：32dB
- 线路输入灵敏度：250mV
- 麦克风输入灵敏度：20mV
- 电源：~AC220V/50Hz
- 产品净重：约4.9kg
- 产品尺寸（宽×深×高）：430×290×90 mm

注：以上数据由得胜实验室测试得到，并拥有最终解释权！

EKA-D9A 合并式定阻功放

■ 功能示意

前面板功能

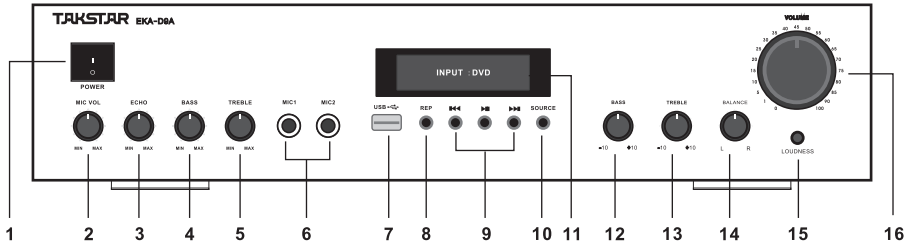

① 电源开关（POWER）：按此开关，接通电源，再按此开关，则切断电源。

② 麦克风音量调节旋钮（MIC.VOL）：顺时针调节可增加麦克风输入音量，逆时针调节则减小麦克风输入音量。

③ 麦克风混音深度调节旋钮（ECHO）：顺时针调节可增强话筒的混音深度，逆时针调节则衰减混音深度。

④ 麦克风低音调节旋钮(BASS)：顺时针调节可增加低音，逆时针调节则衰减低音。

⑤ 麦克风高音调节旋钮(TREBLE)：顺时针调节可增加高音，逆时针调节则衰减高音。

⑥ 麦克风输入插孔（MIC1，MIC2）：麦克风信号从此接口输入。

⑦ USB输入口：在其他音乐输入模式下，插入U盘可自动切换到U盘输入并播放储存的歌曲。

⑧ MP3循环按键（REP）：在U盘或无线连接播放状态下，按动该按键，歌曲可进行单曲循环或者全部循环播放。

⑨ MP3播放按键：在无线连接播放或U盘播放音乐状态下，可进行上一曲、下一曲、暂停操作。

⑩ 输入源选择按键（SOURCE）：按动该按键可进行无线连接播放、U盘、AUX、CD、DVD信号源之间切换。

⑪ 显示屏：显示当前输入模式或U盘播放MP3界面信息。

⑫ 音乐低音调节旋钮（BASS）：顺时针调节可增加低音，逆时针调节则衰减低音。

⑬ 音乐高音调节旋钮（TREBLE）：顺时针调节可增加高音，逆时针调节则衰减高音。

⑭ 平衡旋钮（BALANCE）：用于调整左右两个声道的输出，使左右声道音量保持平衡。

⑮ 等响度功能按键（LOUDNESS）：在低音量时，按下该按键可增加高频和低频分量的音量，使低、中、高部分的响度比保持与高音量时相同。

⑯ 音乐音量控制旋钮（VOLUME）：顺时针调节可增加音乐输入音量，逆时针调节则减小音乐输入音量。

EKA-D9A 合并式定阻功放

背面板功能

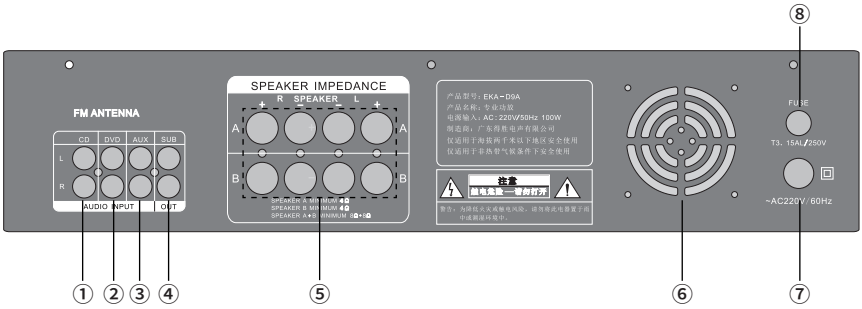

①/②/③ 音乐线路输入口（CD/DVD/AUX）：音频信号从此莲花接口输入，通过面板模式按钮进行输入切换选择。

④ 超低信号输出口（SUB）：通过此莲花接口输出超低音频信号给有源低音炮或其他设备。

⑤ 功放输出接口：功放的A/B通道输出接口，通过该接口输出音频信号给音箱。

⑥ 风扇散热窗：功放热量通过此出风口进行散热。

⑦ 电源线：通过带插头的电源线连接市电（220V/50Hz）为功放供电。

⑧ 保险丝（FUSE）：250V/3.15A保险丝安装入口。

■ 安全警示

为避免电击、高温、着火、辐射、爆炸、机械危险以及使用不当等可能造成的人身伤害或财产损失，使用本产品前，请仔细阅读并遵守以下事项：

1. 使用产品时请确认所连设备与本产品是否匹配以及合理调整音量大小，不要在超过产品功率及大音量下长时间使用，以免造成产品异常；

2. 使用中若发现有异常（如冒烟、异味等），请立即关闭电源开关并拔掉电源插头，然后将产品送售后服务网点检修；

3. 本产品及附件都应放置在室内干燥通风处，请勿长期存放在潮湿、灰尘多的环境，使用中避免靠近火源、雨淋、进水、过度碰撞、抛掷、振动本机及覆盖通风孔，以免损坏其功能；

4. 若产品需要固定于墙壁或天花板时，请确保固定到位，防止因固定强度不足导致产品发生跌落危险；

5. 使用该产品时需遵守相关安全规定，法律法规明确禁止使用场合请勿使用本产品，以免导致意外事故；

6. 请不要自行拆机改装或维修，以防止出现人身伤害，如有问题或服务需求请联系当地售后服务网点跟进处理。

■ 环保说明

产品中有毒有害物质或元素的名称及含量标识表

部件名称	有毒有害物质或元素									
	铅 (Pb)	汞 (Hg)	镉 (Cd)	六价铬 (Cr(VI))	多溴联苯 (PBB)	多溴二苯醚 (PBDE)	邻苯二甲酸二正丁酯 (DBP)	邻苯二甲酸二异丁酯 (DIBP)	邻苯二甲酸丁基苄酯 (BBP)	邻苯二甲酸二(2-乙基)己酯 (DEHP)
塑料部件	○	○	○	○	○	○	○	○	○	○
金属部件	×	○	○	○	○	○	○	○	○	○
电路板组件	×	○	○	○	○	○	○	○	○	○
线缆	×	○	○	○	○	○	○	○	○	○

注1：○：表示该有害物质在该部件所有均质材料中的含量均不超出电器电子产品有害物质限制使用国家标准要求。
×：表示该有害物质至少在该部件的某一均质材料中的含量超出电器电子产品有害物质限制使用国家标准要求。
注2：以上未列出的部件，表明其有害物质含量均不超出电器电子产品有害物质限制使用国家标准要求。

此标志为产品的环保使用期限标志，
且此标保使用期限只适用于产品正常工作的温度和湿度等条件。

■ 关于图标含义解释

此符号表示，根据WEEE指令(2012/19/EU)和国家法律，由于这种类型的废弃物会有潜在的有害物质，可能对环境和人类健康产生负面影响，所以本产品不应与您的家庭垃圾一起处置，应将本产品应交由授权的电气和电子设备（WEEE）回收站回收。同时，您在正确处理本产品的同时将有助于自然资源的有效利用。如需了解更多有关您可以在何处放置废物回收设备的信息，请联系您当地的城市办事处、废物管理局或家庭废物处理服务部门。

■ 关于本说明书

本说明书中内容符合截止印刷之日的技术规格。由于得胜公司会不断改进产品，本说明书可能不符合您的特定产品的技术规格。要获取最新版说明书，请访问得胜官网，然后下载说明书文件。技术规格、设备或另售的附件在各个地区可能有所不同，如有问题请与当地得胜销售网点确认。如需更多支持和深层产品信息，请浏览得胜官方网站：https://www.takstar.com

版权所有 ©2024 得胜。得胜、TAKSTAR及其各自标志是得胜公司在中国和/或其他国家/地区的注册商标或商标。所有其它商标均是其各自所有者的财产。

EKA-D9A Low Impedance Integrated Amplifier

■ Preface

Dear Customer,

Thank you for purchasing our product. Read this manual thoroughly to use the product properly.

If you have any questions or suggestions, please contact our local sales service.

■ Features

• Dual microphone inputs, enabling adjustment of microphone volume, treble, bass, and effects.

• 3 AUX audio inputs; 1 subwoofer output for connecting active subwoofers.

• Wireless audio streaming from phones, PCs, and tablets with interactive control.

• Supports multimedia audio file playback from USB drives.

• Full metal chassis and high-quality transformer for stable performance.

• Efficient circuitry, high-fidelity dynamic, wide frequency response, clear sound.

■ Applications

For small shops, classrooms, and small meeting rooms.

■ Package Contents

1 × Amplifier

1 × User Manual

1 × Rack Ears

EKA-D9A Low Impedance Integrated Amplifier

■ Specifications

- Output Power: 90W × 2 (8Ω)
- Output Impedance: 8Ω
- THD: <1.5% (1kHz, 1W, 8Ω)
- Frequency Response (±1dB): 20Hz-20kHz
- SNR: ⩾78dB (A-weighted)
- Channel Separation: 32dB
- Line Input Sensitivity: 250 mV
- Mic Input Sensitivity: 20mV
- Power Supply: ~AC220V/50Hz
- Product Net Weight: Approx. 4.9kg
- Product Size (W×L×H): 430mm×290mm×90mm

Note: The above data are measured by Takstar laboratory which has the final interpretation right!

■ Function Descriptions

Front Panel Functions

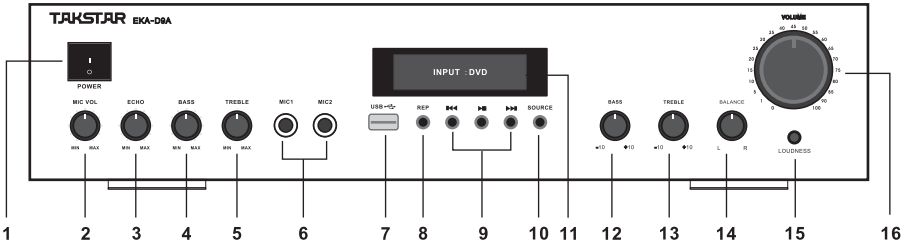

1. Power Switch (POWER): Press to turn on/off the power.

2. Mic Volume Control (MIC.VOL): Clockwise increases mic input volume; counterclockwise decreases it.

3. Mic Echo Depth Control (ECHO): Clockwise increases echo depth; counterclockwise decreases it.

4. Microphone Bass Control Knob (BASS): Turn clockwise to increase bass, counterclockwise to reduce bass.

5. Microphone Treble Control Knob (TREBLE): Turn clockwise to increase treble, counter-clockwise to reduce treble.

6. Mic Inputs (MIC1, MIC2): Connect mic signals here.

7. USB Input: Automatically switches to USB input and plays stored songs when a USB drive is inserted.

8. MP3 Repeat Button (REP): Enables single or all-song repeat during USB or wireless playback.

9. MP3 Playback Controls: Navigate to previous/next track or pause during wireless or USB playback.

10. Input Source Selection Button (SOURCE): Switch between wireless, USB, AUX, CD, and DVD sources.

11. Display Screen: Shows current input mode or MP3 playback information from USB.

12. Music Bass Control (BASS): Clockwise increases bass; counterclockwise decreases bass.

13. Music Treble Control (TREBLE): Clockwise increases treble; counterclockwise decreases treble.

14. Balance Control (BALANCE): Adjusts output levels between left and right channels for balance.

15. Loudness Function Button (LOUDNESS): Enhances bass and treble at low volumes to maintain perceived loudness.

16. Music Volume Control (VOLUME): Clockwise increases music input volume; counterclockwise decreases it.

Rear Panel Functions

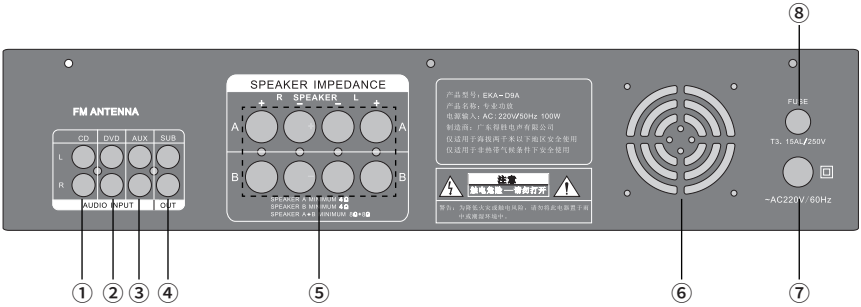

1/2/3. Music Line Inputs (CD/DVD/AUX): Connect audio signals here; use front panel button for source selection.

4. Subwoofer Output (SUB): Outputs sub-bass signals to active subwoofers or other devices.

5. Amplifier Output: Outputs audio signals to speakers from the amplifier’ s A/B channels.

6. Fan Vent: Allows heat dissipation from the amplifier.

7. Power Cable: Connects to AC power supply (220V/50Hz) for amplifier operation.

8. Fuse (FUSE): 250V/3.15A fuse installation point.

■ Safety Instructions

To avoid electric shock, overheat, fire, radiation, explosion, mechanical risk and injury or property loss due to improper use, please read and observe the following items before use:

1. Please check if the power of the connected equipment matches with that of this product before operation. Adjust the volume to proper level during operation. Do not operate at over-power or high-volume level for extended time to avoid product malfunction.
2. If there is any abnormality during use (e.g., smoke, strange odor), please kill the power switch and unplug from power source, then send the product to the local after-sales service for repair.
3. Keep this product and its accessories in a dry and ventilated area. Do not store in a humid or dusty area for extended time. Keep away from fire, rain, liquid intrusion, bumping, throwing, vibrating, or from blocking any ventilation openings, to prevent malfunction.
4. The product must, when installed on walls or ceilings, be fixed firmly in place at adequate strength to prevent from falling.
5. Please abide by safety rules during operation. Do not use the product in places prohibited by laws or regulations to avoid accident.
6. Do not disassemble or repair the product by yourself to avoid injury. If you have any questions or require any services, please contact our local after-sales service.

■ Label Meanings

This symbol indicates that this product should not be disposed of with your household waste, according to the WEEE directive (2012/19/EU) and your national law. This product should be handed over to an authorized collection site for recycling waste electrical and electronic equipment (WEEE). Improper handling of this type of waste could have a possible negative impact on the environment and human health due to potentially hazardous substances that are generally associated with WEEE. At the same time, your cooperation in the correct disposal of this product will contribute to the effective usage of natural resources. For more information about where you can drop off your waste equipment for recycling, please contact your local city office, waste authority, or your household waste disposal service.

■ About This Manual

This manual contains up-to-date technical specifications as of printing. However, specifications contained herein may not conform to your particular product since Takstar is constantly improving its products. Also, specifications, devices or accessories available may vary from region to region. If you have any questions, please contact our local sales outlet. For the latest version/more information, please visit our website: https://www.takstar.com/

Copyright ©2024 TAKSTAR. TAKSTAR, 得胜 and their respective logos are registered trademarks or trademarks of Takstar company in the PRC, and/or other countries. All other trademarks are the property of their respective owners.

注意事项：

1. 本单为保修凭证，请用户妥善保管，如有遗失，恕不保修或退换。
2. 保修期限制：购买之日起十二个月内。
3. 除了不可抗力事件损坏外，由本公司负责，免费维修。
4. 如属保管不善或使用不当造成的损坏，维修点将酌情收费。
5. 擅自拆卸维修者，不予保修。
6. 以上保修条款仅限于中国市场适用（不包含港澳台地区）。

产品服务保证书

姓名：_____ 电话：_____ 地址：_____

商品：_____ 型号：_____ 购买日期：_____ 年___月___日

维修记录栏（由维修员填写）	维修员签名	日期

◆广东得胜电声有限公司 ◆电话：400-6828-333 ◆地址：中国广东省惠州市博罗县龙溪街道夏寮村委会大门村夏照(得胜创业园)

扫一扫，了解更多产品
Scan for more
product information

广东得胜电声有限公司制造

地址: 中国广东省惠州市博罗县龙溪街道夏寮村委会
大门村夏照（得胜创业园）

服务热线：400 6828 333 传真：0752 6383950

邮箱：xs@takstar.com

网址：www.takstar.com

Designed & Manufactured by:
Guangdong Takstar Electroacoustic Co., Ltd.
Address: Takstar Innovation Park, Xiazhao,
Damen Village, Xialiao Village Committee,
Longxi Street, Boluo County, Huizhou City,
Guangdong, P.R. China

Tel: 86 752 6383644 Fax: 86 752 6383952
Email: sales@takstar.com
Website: www.takstar.com