扫一扫，了解更多产品
Scan for more
product information

广东省电声工程技术研究开发中心
广 东 得 胜 电 子 有 限 公 司 制 造

地址：广东省惠州市博罗县龙溪街道富康一路2号
服务热线：400 6828 333　传真：0752-6383950
邮箱：xs@takstar.com
网址：www.takstar.com

Guangdong Takstar Electronic Co., Ltd.
Address: No. 2 Fu Kang YiRd., Longxi Boluo
Huizhou, Guangdong 516121 China
Tel: 86 752 6383644　Fax: 86 752 6383952
Email: sales@takstar.com
Website: www.takstar.com

GB/T 17276-1998
9T000X7S1A

TAKSTAR® 得胜

用户手册

X7HP/HH/PP
无线麦克风系统
WIRELESS MICROPHONE SYSTEM

产品中有毒有害物质或元素的名称及含量标识表

部件名称	有毒有害物质或元素					
	铅 (Pb)	汞 (Hg)	镉 (Cd)	六价铬 (Cr(VI))	多溴联苯 (PBB)	多溴二苯醚 (PBDE)
塑料部件	○	○	○	○	○	○
金属部件	×	○	○	○	○	○
电路板组件	×	○	○	○	○	○
线缆	×	○	○	○	○	○

本表格依据SJ/T 11364的规定编制。

○: 表示该有害物质在该部件所有均质材料中的含量均在 GB/T 26572规定的限量要求以下。

×: 表示该有害物质至少在该部件的某一均质材料中的含量超出 GB/T 26572规定的限量要求。

此标志为产品的环保使用期限标志，

且此标保使用期限只适用于产品正常工作的温度和湿度等条件。

注意事项：

1. 本单为保修凭证，请用户妥善保管，如有遗失，恕不保修或退换。
2. 保修期限制：购买之日起十二个月内。
3. 除了不可抗力事件损坏外，由本公司负责，免费维修。
4. 如属保管不善或使用不当造成的损坏，维修点将酌情收费。
5. 擅自拆卸维修者，不予保修。
6. 以上保修条款仅限于中国市场适用（不包含港澳台地区）。

产品服务保证书

姓名:_____电话:_____ 地址:_____

商品:_____型号:_____购买日期:_____ 年___月___日

维修记录栏（由维修员填写）	维修员签名	日期

◆广东得胜电子有限公司 ◆电话：400-6828-333 ◆地址：广东省惠州市博罗县龙溪街道富康一路2号

电池的使用和安全须知

1. 过高或过低的温度都会影响电池的充电效果，请将电池充电的环境温度保持在0-45°C
2. 请不要擅自将此电池挪作其它用途，更不要将电池掷入火中或水中
3. 电池属于易耗品，不在保修范围之内，更换电池时，请使用厂家电池
4. 请注意不要使电池发生短路（避免与项链、钥匙、发夹、导线等金属物放置在一起），也不要使用其它充电器或已受损电池
5. 请正确处理废弃电池，不要将其直接投入垃圾桶
6. 不要让儿童接触电池，并将电池当做玩具
7. 不要捶打、抛掷电池，避免猛烈撞击电池
8. 装入电池时，不可将电池正负极颠倒，长时间不使用本机时，请将电池从发射器中取出。严禁使用外壳绝缘材料破损的电池，否则可能引起短路。

故障现象/故障原因

故障现象	故障原因
发射器、接收机无指示	发射器电池耗尽，接收机电源未接好
接收机无射频信号	收发不同频或超出接收范围
有射频信号，但无音频信号	发射器开关在中间档静音状态
音频信号背景噪声太大	接收输出电平低.也许有干扰信号
音频信号失真	发射器调制频偏过大. 接收机输出电平过高
使用距离较短，信号不稳定	接收机天线安装不当，周围有强电磁干扰

如果出现的故障不包含在上表，切勿自行拆开修理，请联系厂家或当地经销商!

尊敬的用户：

欢迎使用TAKSTAR无线麦克风产品，该产品综合应用RF射频和电声处理技术设计，为用户提供更稳定可靠的使用效果。此款麦克风非常适用于校园广播、户外远距离等场合。在使用之前，请仔细阅读本说明书，以便能正确的操作，发挥该产品的优良效果。

产品特性

- 采用UHF 宽频道设计，预编程200个可选信道，抗干扰能力强。
- 采用二次变频接收技术，具有较强的信号接收能力，无线使用距离可达500米。
- 应用DPLL 射频稳定技术，频率精密、工作稳定可靠。
- 采用专业音频压缩-扩展技术，噪音小，尾音小，动态范围更大。
- 音码调制锁定功能，能够更好地避开干扰和消除开关机冲击噪声。
- 具有独立的输出(XLR)和混合(6.35mm)输出， 方便连接音频处理、功放设备。

接收机功能和操作方法

正面板：

(1) (5) (2) (3) (2) (5) (1) (4)

(1) 音量调节按钮：调节输出音量的大小。开机前，发射器暂勿打开，先将接收机音量调小，然后按接收机电源开关(4)。

(2) 数码显示：显示对频工作状态、频道。电源导通后，显示接收机频道、自动对频状态。

(3) 红外对频窗口：配合SET键，将频道参数传至发射器。在未开发射器的情况下，应观察辅助栏显示的RF和AF指示，若有强的干扰，应调换频道避开干扰点。打开发射器电源后，对应频道的RF指示灯亮，将接收机音量调整到适当的大小，然后对麦克风发音，接收机AF指示灯对应麦克风音量大小点亮。如果没有声音输出和指示灯不亮，表示此系统工作不正常，必须检修。

(4) 电源开关键：长按此键3秒开启关闭机内的电源供电；电源开关打开时，LED显示屏亮。

(5) 功能按键：用于频率调整、对频等操作。按中间键 “SET” 选择菜单及设置确认：按“▲”“▼”键对当前频道进行调整，再按 “SET”键设置就可生效；长按“▲”“▼”键可快速步进选择频道；直接按 “SET”键，接收机进行红外对频信号的发送。长按中间键 “SET”，进入功能按键锁定状态，再长按中间键 “SET”可解锁。

背面板：

(6) (7) (8) (9) (8) (7)

(6) 电源插座：连接12V DC 电源至输入插座；插座的中心电极连接正电压。（注意：必须使用标配电源适配器。）

(7) 天线连接座：连接外置天线，增加使用距离。接收机采用1/4波长天线。操作时，使天线与主机成90度角，且天线离墙体（特别是金属体）应有0.5m距离。为达到更远的距离，建议使用外置增益天线。(注意：接收范围和很多因 素相关，若在传输方向无大型金属件阻挡，可获得更好的传输效果。)

(8)音频平衡输出：采用“XLR”型插座，两通道信号分别输出；接收机输出与下一级需要连接的音频设备距离较远时，建议使用此输出端口，以消除外界噪声干扰。

(9)音频非平衡输出：采用“P”型插座，两通道混合信号总输出。

注意：在同一地点如何正确使用多套无线麦克风

A：首先应选用无互调的调频配置，在50MHz带宽内，通常可以同时使用12只发射器，若需要使用更多套无线麦克风，需要配置其它频段机型。

B：多套发射器共同使用时，各发射器至少相隔20cm，以免互相干扰。

手持麦克风

(13) (11) (10) (12)

使用安全须知

为避免电击、过高温度、着火、辐射、爆炸、机械危险以及使用不当等可能造成的人身伤害或财产损失，使用本产品，请仔细阅读并遵守以下事项：

1. 只能使用本机提供的电源适配器，并且确认接入电源电压是否与适配器要求一致，若使用其它规格的电源适配器，可能会损坏本机。

2. 本机外置的电源适配器使用220V~AC电源电压，使用其它电压会引起火灾和故障。

3. 请勿碰撞、抛掷、振动本机，以免损坏本机。

4. 不要将接收机、发射器及电源适配器打开、触摸、改动; 若机器出现故障，请联系当地代理商或我司售后服务部。

5. 在使用过程中，若发现有异常: 如冒烟、异味等，请立即拔掉电源适配器，并将产品送检修。

6. 长时间离开正在工作的本机，请关掉本机电源，并将电源适配器拔下。

7. 使用产品时请确认所连接设备与本产品功率是否匹配以及合理调整音量大小，不要在超过产品功率及大音量下长时间使用，以免造成产品异常和耳朵听力损伤。

8. 本产品及附件都应放置在室内干燥通风处，勿长期存放在潮湿、灰尘多的环境，使用中避免靠近火源、雨淋、进水、过度碰撞、抛掷、振动本机及覆盖通风孔，以免损坏其功能

9. 若产品需要固定于墙壁或天花板上时，请确保固定到位，防止因固定强度不足导致产品发生跌落危险。

10. 使用该产品时需遵守相关安全规定，法律法规明确禁止使用场合请勿使用本机，以免导致意外事故。

11. 请不要自行拆机改装或维修，以防止出现人身伤害，如有问题或服务需求请联系当地经销商跟进处理。

包装清单

X7HP

接收机	一台	手持式麦克风	一支
腰挂式麦克风	一支	头戴麦克风	一个
领夹麦克风	一个	音频传输线	一条
电源适配器 (DC 12V⎓500mA)	一个	调试笔	一支
天线	两支	1.5V电池	四节
使用手册	一份		

X7PP

接收机	一台	腰挂式麦克风	两支
头戴麦克风	两个	领夹麦克风	两个
音频传输线	一条		
电源适配器 (DC 12V⎓500mA)	一个	调试笔	一支
天线	两支	1.5V电池	四节
使用手册	一份		

X7HH

接收机	一台	手持式麦克风	两支
音频传输线	一条		
电源适配器 (DC 12V⎓500mA)	一个	天线	两支
1.5V电池	四节	使用手册	一份

(10) 电源开关键

(11) 红外对频窗口：配合接收机SET键，将频道参数传至发射器

(12) 防滑网头模组

(13) 尾管防震橡胶

腰挂发射器

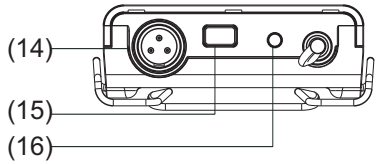

(14) 音频输入连接座

(15) 电源/静音开关：长按开关“电源”打开，显示屏显示。在开机状态时，短按此键可实现静音功能。

(16) 状态指示灯：当发射机处于开机状态时亮绿灯，表示电池电量正常；当机子处于“AF MUTE ”音频静音状态时绿灯闪烁；如果指示灯一直亮红灯，表示电池快没电，需要更换电池。

(17) 腰夹：便于将迷你麦克风固定于腰带。

(18) 电池盖：按住电池仓两边的按钮往外拉可打开电池仓，按电池极性标识装入AA电池两节。

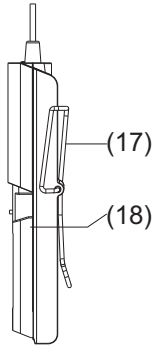

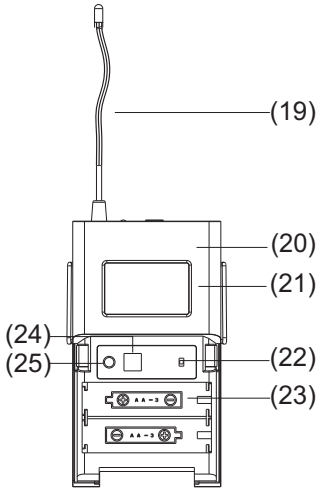

(19) 发射天线：为1/4 波长鞭状发射天线

(20) 本体：装配主机板及其配件

(21) 液晶面板：显示当前工作频道、电池电量及静音状态

(22) 发射音频衰减开关

(23) 电池仓：装2 节AA 电池

(24) 音频增益调整：可增大或减小音量

(25) 红外对频窗口：配合接收机SET键，将频道参数传至发射器

调校注意

● 正确的调整发射器音频灵敏度非常重要，太高的灵敏度将会引起过调制而产生信号失真，太低的灵敏度使调制度不够，将会降低信噪比。手持发射器（麦克风）出厂时已根据所配的音头将灵敏度调整到适当电平，无需用户调整。

● 若多套机器在同一空间使用，请尽量避免让各个接收机重叠在一起使用。

数码显示面板操作说明

1. LED 数码管

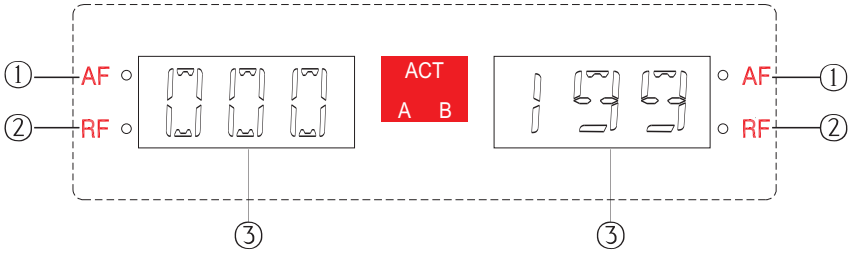

① LED音频电平显示：显示音频信号

② LED射频电平显示：显示接收信号

③ 信道菜单显示：LED数码管，显示当前工作信道

2. LED 面板操作说明

A.信道调整:

信道调整在初始界面下，点按或长按“▲”键与“▼”键可调整当前使用的信道，当已调整到需要使用的频率时，屏幕窗口处于闪烁状态，此时点按设置键“SET”确认，屏幕窗口停止闪烁，信道调整成功。(注意：点按设置键“SET”确认，如果信道自动跳至别的信道，证明此信道有干扰，需要重新更换信道)

B.红外对频操作

在初始界面下选定使用信道后，打开发射机电源，将发射机上的红外接收窗口“IR”与接收机上的红外发射窗口“ACT”成直线相对(对频距离可选择在5cm-30cm之间)，此时点按“SET”键，屏幕窗口对频界面后显示对频搜索信息，对频成功后将自动跳转至频率信道显示界面并且RF电平指示LED灯亮。如对频失败则显示初始界面，此时点按“SET”键可继续对频，直至对频成功。

使用、保存! 不要把本机放在高度潮湿，强电磁场，强阳光直射，高温等环境下使用或存放，若长时间停用应把接收机电源拔下，发射器电池取出。

清洁：清洁前必须把电源插头拔下，并使用湿布清洁。不得使用任何清洁剂或溶解性液体，否则将损伤表面加工层。

电源：确保电源在使用要求的范围，过高或过低都会影响工作。发射器装入电池时，切勿将电池装反，否则可能损坏机器。

维修：若本机有故障或性能下降，请不要自行拆卸外壳进行维修，以免触电或严重损坏机器，并失去保修权。请联系当地经销商或本公司售后服务部，我们将竭诚为您服务。

附件：请使用制造商提供的附件或认可的附件产品，以便发挥理想的性能。

保修：本机未含可改装部分，请勿自行拆开改装，否则将失去保修权利。

技术参数

系统指标:

频率范围：640～690MHz
调制方式：宽带FM
可调范围：50MHz
信道数量：200
信道间隔：250KHz
频率稳定度：±0.005%以内
动态范围：100dB
峰值频偏：±45KHz
音频响应：80Hz～18KHz(±3dB)
综合信噪比：>105dB
综合失真：≤0.5%
工作温度：-10°C～+40°C
有效距离：500米(空旷)

接收机指标:

接收机方式：二次变频超外差
中频频率：一中频：110MHz
天线接口：TNC/50Ω
二中频: 10.7MHz
灵敏度：12 dBμV (80dB S/N)
杂散抑制：≥75dB
峰值输出电平：+10 dBV

发射器指标:

杂散抑制：-40dB
供电方式： 3 V (2节1.5V电池)
使用时间：大于6个小时

注：以上数据由得胜实验室测得并拥有最终解释权!